OEM & ODM Spezialist

Als Engineering-orientierter OEM&ODM-Spezialist bieten wir hochwertige kundenspezifische Teile (Zeichnungsteile) und Service für den europäischen Markt gemeinsam mit unserer Hauptproduktion NUM. NUM besitzt fünf Fabriken mit einer großen Vielfalt an Fertigungsmöglichkeiten und Prozessen.

As an engineering-oriented OEM&ODM specialist, we provide quality custom-made parts and service to the European market together with our partner NUM. NUM owns five factories with a great variety of manufacturing capabilities and process.

Zertifizierungen
ISO 14001
ISO-TS 16949:2009

NUM Unterhenmendaten
Mitarbeiter: 680-700
Gründungsjahr: 1986

Technologie

Spanabhebende Bearbeitung

- Automatendrehen (Stange)
- Drehen
- Fräsen
- Gravierfräsen
- Bohren / Gewindebearbeitung

Kunststoffbe- und -verarbeitung

- Spritzgießen

Oberflächen- / Wärmebehandlung

- Anodisieren / Eloxieren
- Chromatieren
- Elektropolieren
- Elektrotauchlackieren
- Galvanisieren
- Phosphatieren
- Pulverbeschichten
- Sandstrahlen
- Vernickeln
- Verzinken
- Carbonitrieren
- Einsatzhärten / Randschichthärten
- Glühen
- Härten
- Nitrier-Verfahren
- Oxidieren
- Vakuumglühen
- Vergüten
- Lasermarkieren / Laserbeschriften
- Siebdruck
- Signieren

Blechbearbeitung

- Biegen / Abkanten
- Stanzen / Nibbeln
- Blechrunden
- Stanzen / Pressen (Werkzeug-fallend)
- Stanzen-Biegen (Bihler Maschine)

Gießen, Sintern & Pulverpressen

- Druckgießen
- Feingießen

Beispiele

Automobilindustrie Teile

Automobilindustrie Teile

Marineindustrie Teile

Marineindustrie Teile

Baumaschinenindustrie Teile

Baumaschinenindustrie Teile

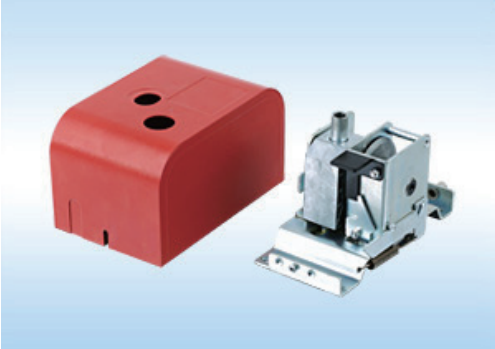
Hardware für Bauwesen

Hardware für Bauwesen

CDZ GmbH Luisenplatz 18A, D-41564 Kaarst, Deutschland/Germany
Tel:+49(0)2131 7728 952 Fax:+49(0)2131 7728 954 Emai: info@cdz-online.de **www.cdz-gmbh.de**

Werkstoffe

Stahl

- Baustahl
- Einsatz-/Vergütungsstahl
- Edelstahl (rostfrei V2A)
- Edelstahl (rostfrei / säurebeständig V4A)
- Automatenstahl
- Werkzeugstahl
- Federstahl
- Kaltfließpressstahl

Eisenguss

- Stahlguss
- Gusseisen

Kunststoffe

- Thermoplaste
- Duroplaste
- Kautschuk und Gumm

Leichtmetalle

- Aluminium
- Aluminiumlegierung

Schwermetalle

- Kupfer und Kupferlegierung
- Zink und Zinklegierung

Sinterwerkstoffe

- Metallpulver für Hartmetall

Beispiele

Motorenzubehör

Motorenzubehör

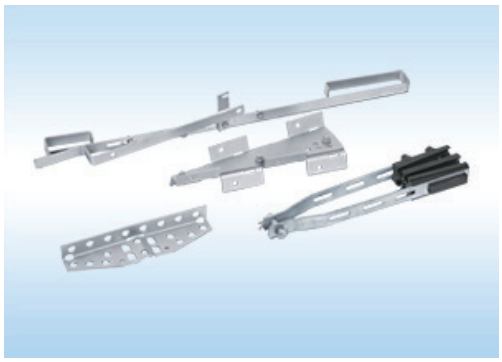

Elektrozubehör

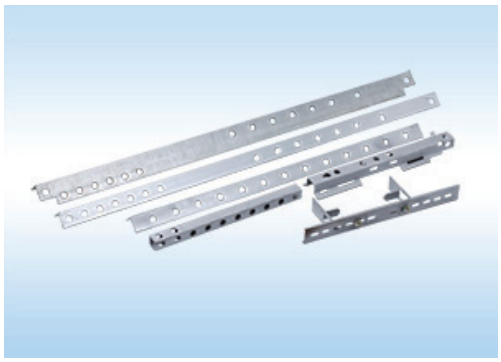

Elektrozubehör

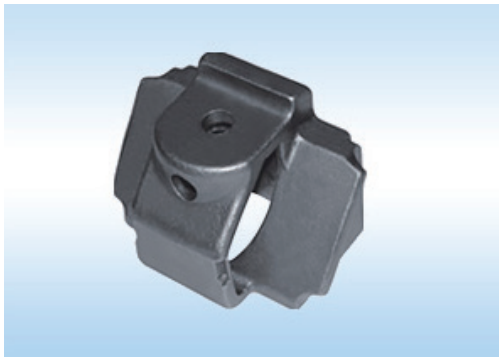

Bahnindustrie Teile

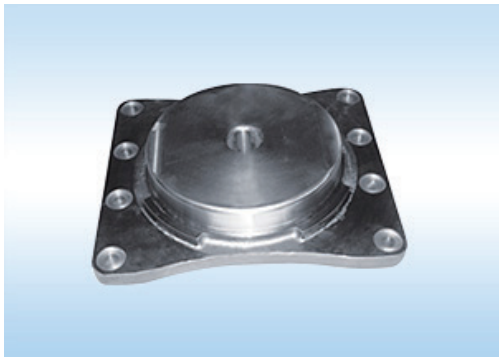

Bahnindustrie Teile

Technische Bauteile

Technische Bauteile

Technische Bauteile

Technische Bauteile

CDZ GmbH Luisenplatz 18A, D-41564 Kaarst, Deutschland/Germany
Tel:+49(0)2131 7728 952 Fax:+49(0)2131 7728 954 Emai: info@cdz-online.de **www.cdz-gmbh.de**

Elektrobleche Stanzen
Laminations stamping

Yuanzhong

Die Fabrik Yuanzhong Motor Punching, gegründet im Jahr 1986, ist ein international tätiges Unternehmen auf dem Gebiet der Stanztechnik. Auf über 20.000 m² Produktionsfläche stanzen und verbinden wir Elektrobleche (aus Elektro-band) insbesondere für den Elektromotoren und Transformatorenbau. Auf Ihre Wünsche maßgeschneidert bieten wir von der Kleinserie bis zur Massenfertigung eine hochwirtschaftliche Lösung.

Zertifizierungen
ISO 9001:2008
GB/T 19001-2008

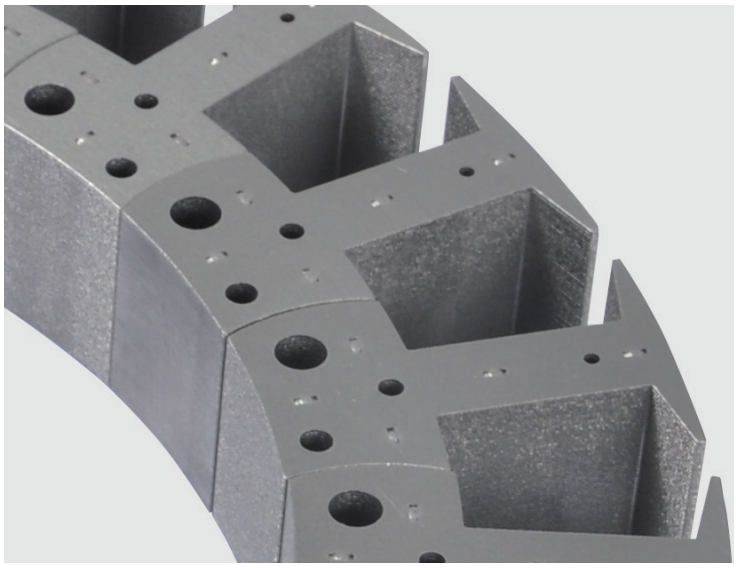

Produkte für den Motorenbau:

- Stator- und Rotorbleche
- Stator- und Rotorpakete (stanzpaketiert, vernietet, geklammert, geschweißt)
- Druckgussrotoren

Produkte für den Transformatorenbau:

- Streifenbleche
- Spaltband

Dienstleistungen:

- Prototyp-Phase
- Erstbemusterungen
- Technische Service direkt vor Ort bei Kunde, etc.

Beispiele

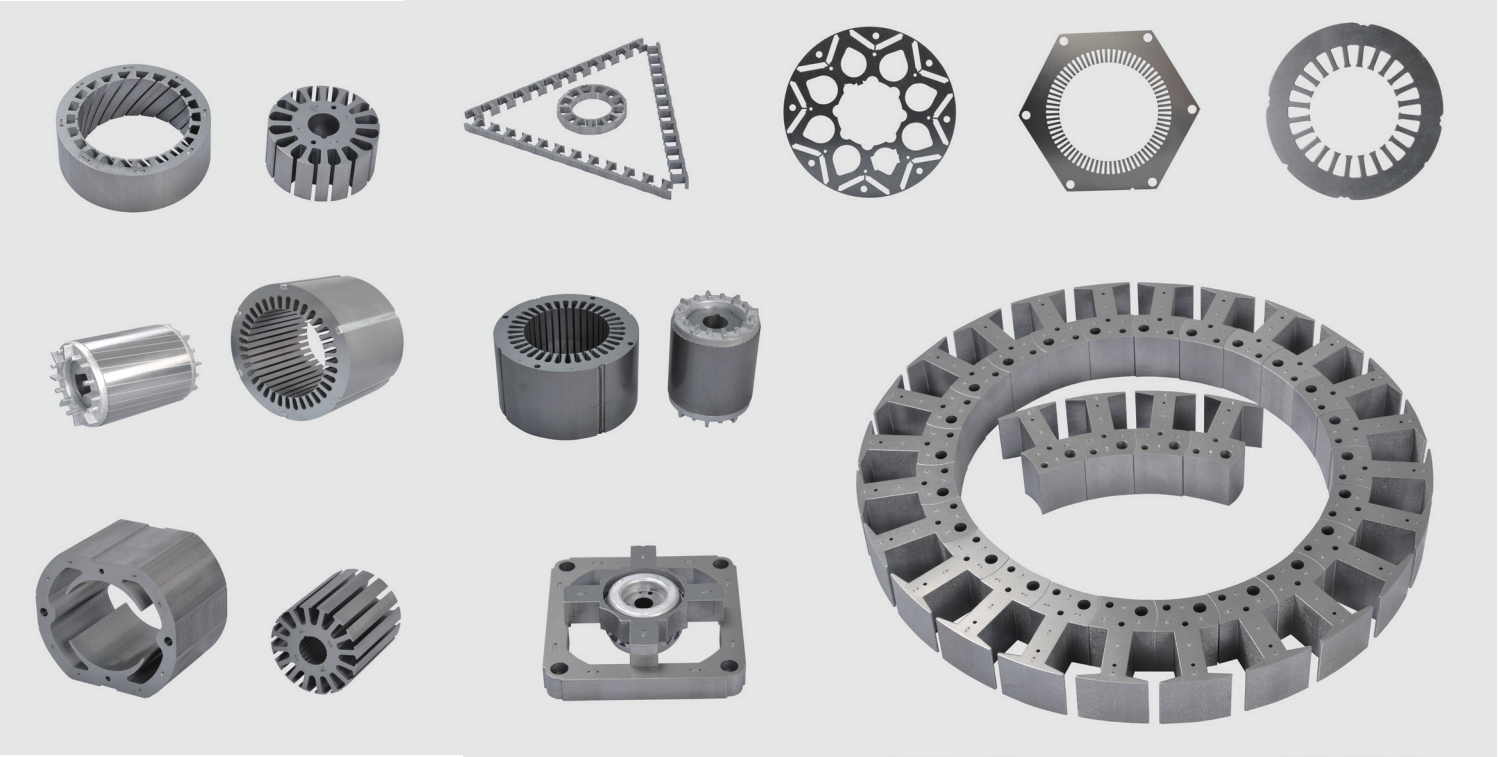

CDZ GmbH Luisenplatz 18A, D-41564 Kaarst, Deutschland/Germany
Tel:+49(0)2131 7728 952 Fax:+49(0)2131 7728 954 Emai: info@cdz-online.de **www.cdz-gmbh.de**

Elektrobleche Stanzen
Laminations stamping

Produktion und Zuverlässigkeit

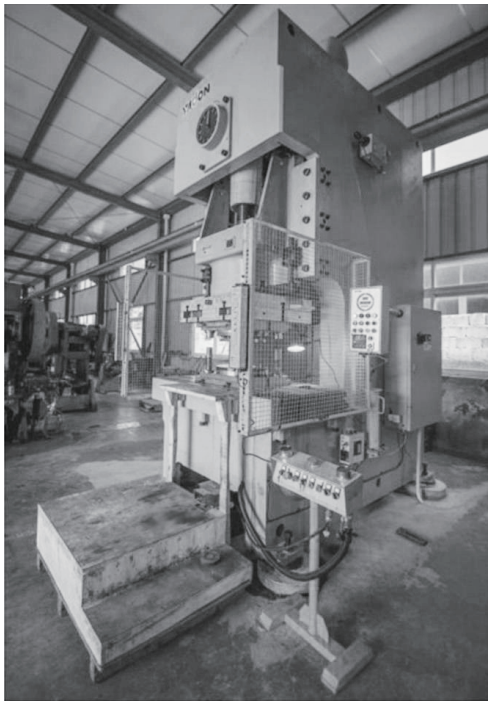

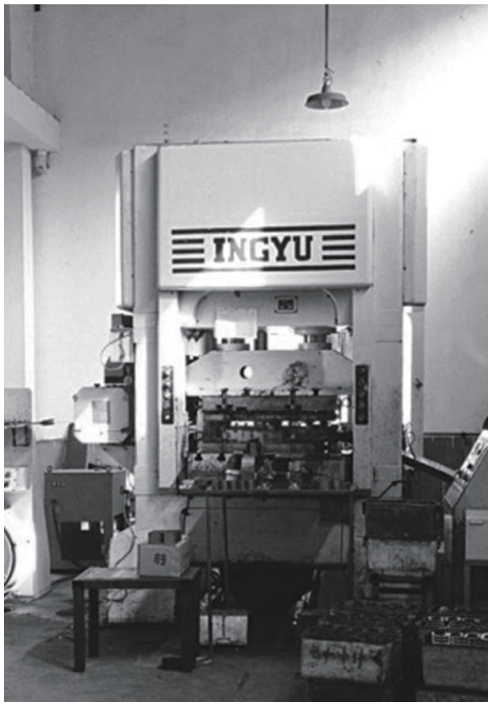

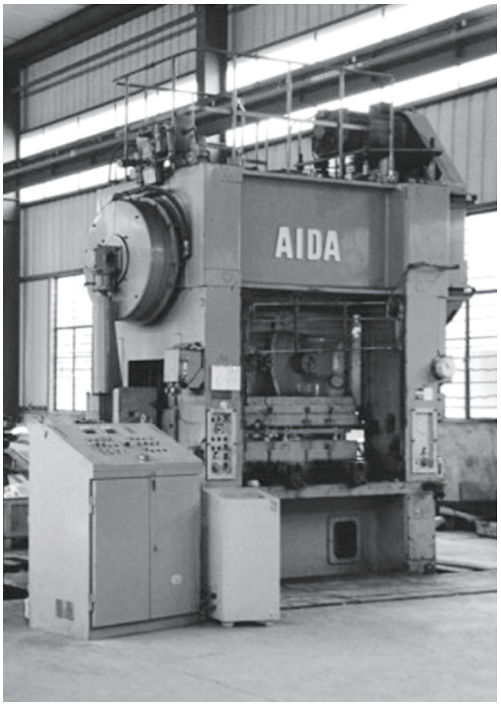

Hochwertige Formwerkzeuge

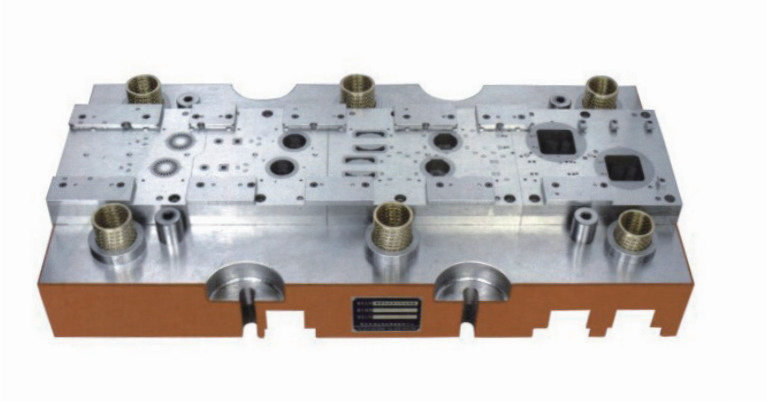

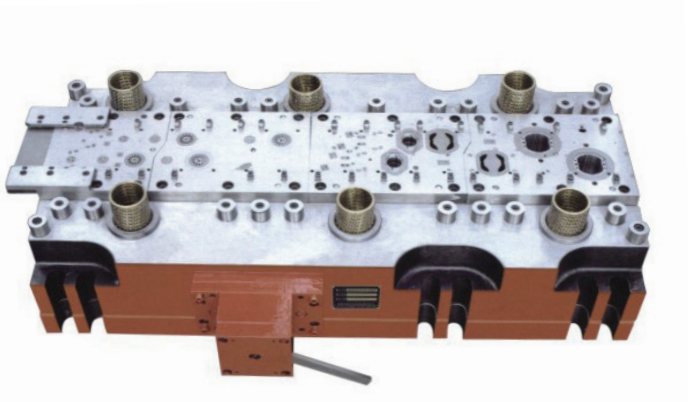

Kunden & Branchen

Antriebe und Automation

- Linearantriebe
- Normmotoren
- Torquemotoren
- Spindelantriebe
- Schrittmotoren
- Servoantriebe

Automobilindustrie

- Stellantriebe
- Kraftstoffpumpen
- Zündsysteme
- Hybrid-Technologie
- Antriebe für den Komfort- und Sicherheitsbereich

Elektrowerkzeuge

- Sägen und Scheren
- Bohren und Schrauben
- Fräsen und Hobeln
- Schleifen und Polieren
- Rühren und Bürsten
- Absaugen und Gebläse

Heizung, Lüftungs- und Klimatechnik

- Ventilatoren
- Gebläse
- Lüfter
- Kühlen
- Heizen

Haushalt

- Kaffeemaschinen
- Rührwerke
- Mixer
- Haartrockner
- Staubsauger

Luft- und Raumfahrt

- Antriebe für Geräte und Einrichtungen

Medizinaltechnik

- Antriebe für Medizinal-geräte

Transformatoren

- Einphasentransformatoren
- Dreiphasentransformatoren
- Printtransformatoren
- Drosseln

CDZ GmbH Luisenplatz 18A, D-41564 Kaarst, Deutschland/Germany
Tel:+49(0)2131 7728 952 Fax:+49(0)2131 7728 954 Emai: info@cdz-online.de **www.cdz-gmbh.de**